ΟΠΛΙΣΜΟΙ ΠΡΟΚΑΤ/ΜΕΝΗΣ ΠΛΑΚΑΣ (4)
(ΤΕΜΑΧΙΟ 3.00x3.50x0.35 m)
ΚΛ. 1:25

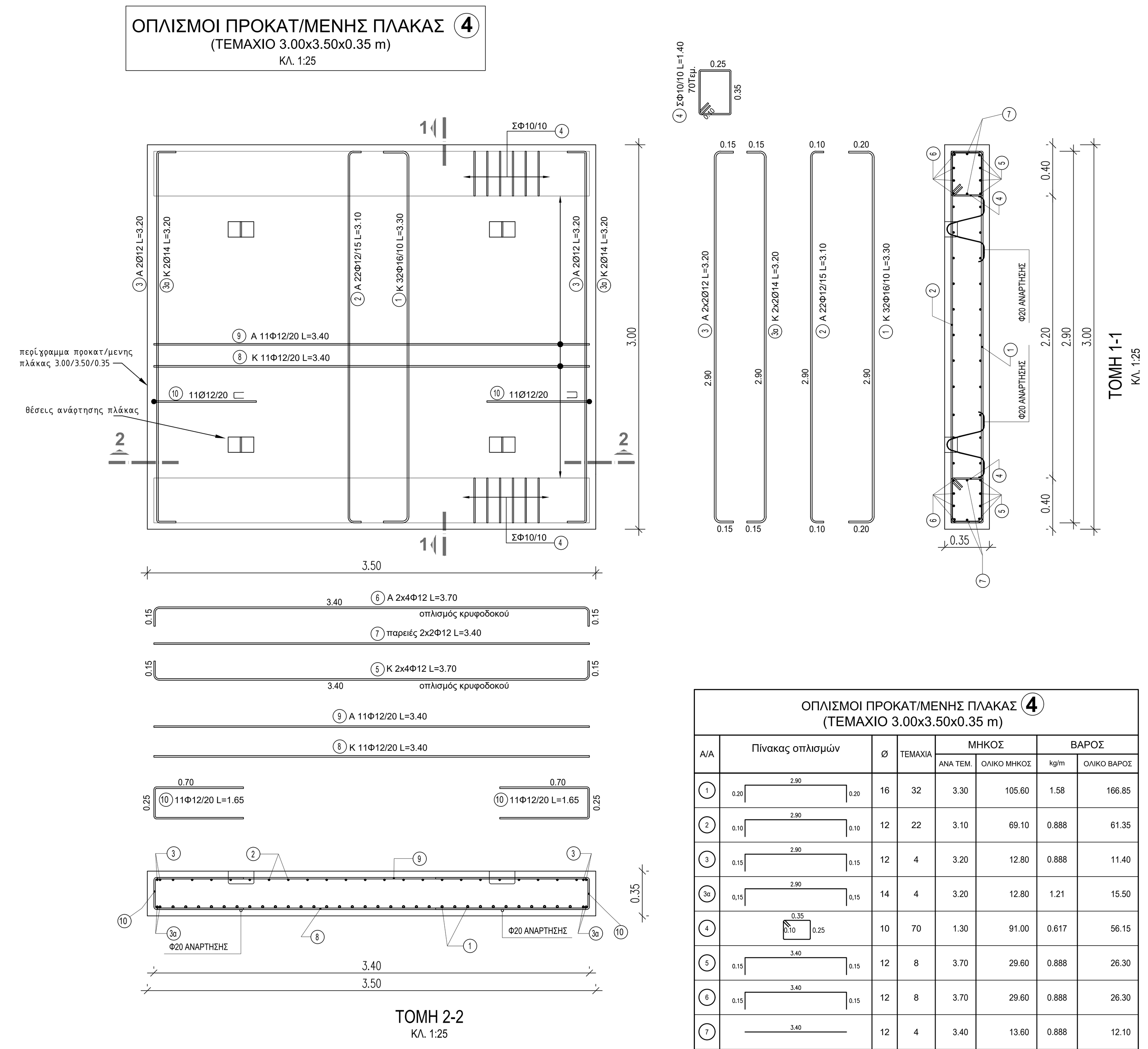

ΟΠΛΙΣΜΟΙ ΠΡΟΚΑΤ/ΜΕΝΗΣ ΠΛΑΚΑΣ (4)
(ΤΕΜΑΧΙΟ 3.00x3.50x0.35 m)

Α/Α	Πίνακας οπλισμών	Ø	ΤΕΜΑΧΙΑ	ΜΗΚΟΣ		ΒΑΡΟΣ	
				ΑΝΑ ΤΕΜ.	ΟΛΙΚΟ ΜΗΚΟΣ	kg/m	ΟΛΙΚΟ ΒΑΡΟΣ
1	0.20 2.90 0.20	16	32	3.30	105.60	1.58	166.85
2	0.10 2.90 0.10	12	22	3.10	69.10	0.888	61.35
3	0.15 2.90 0.15	12	4	3.20	12.80	0.888	11.40
3α	0,15 2.90 0,15	14	4	3.20	12.80	1.21	15.50
4	0.35 0.10 0.25	10	70	1.30	91.00	0.617	56.15
5	0.15 3.40 0.15	12	8	3.70	29.60	0.888	26.30
6	0.15 3.40 0.15	12	8	3.70	29.60	0.888	26.30
7	3.40	12	4	3.40	13.60	0.888	12.10
8	3.40	45	11	3.40	37.40	0.888	33.20
9	3.40	12	11	3.40	37.40	0.888	33.20
10	0.70 0.25	12	22	1.65	36.30	0.888	32.25
	Συνολικό Βάρος Χάλυβα						474.60
	Οπλισμένο Σκυρόδεμα C30/37 (m3)						3.68

ΕΡΓΟ ΣΥΝΑΡΜΟΓΗΣ
(ΠΡΟΚΑΤ/ΜΕΝΟ ΤΕΜΑΧΙΟ (ΜΟΡΦΗ ΑΝΟΙΚΤΗΣ ΔΙΑΤΟΜΗΣ))
(ΔΙΑΣΤΑΣΕΙΣ ΤΕΜΑΧΙΟΥ ΩΣ ΣΤΟ ΣΧΗΜΑ)
ΚΛ. 1:25

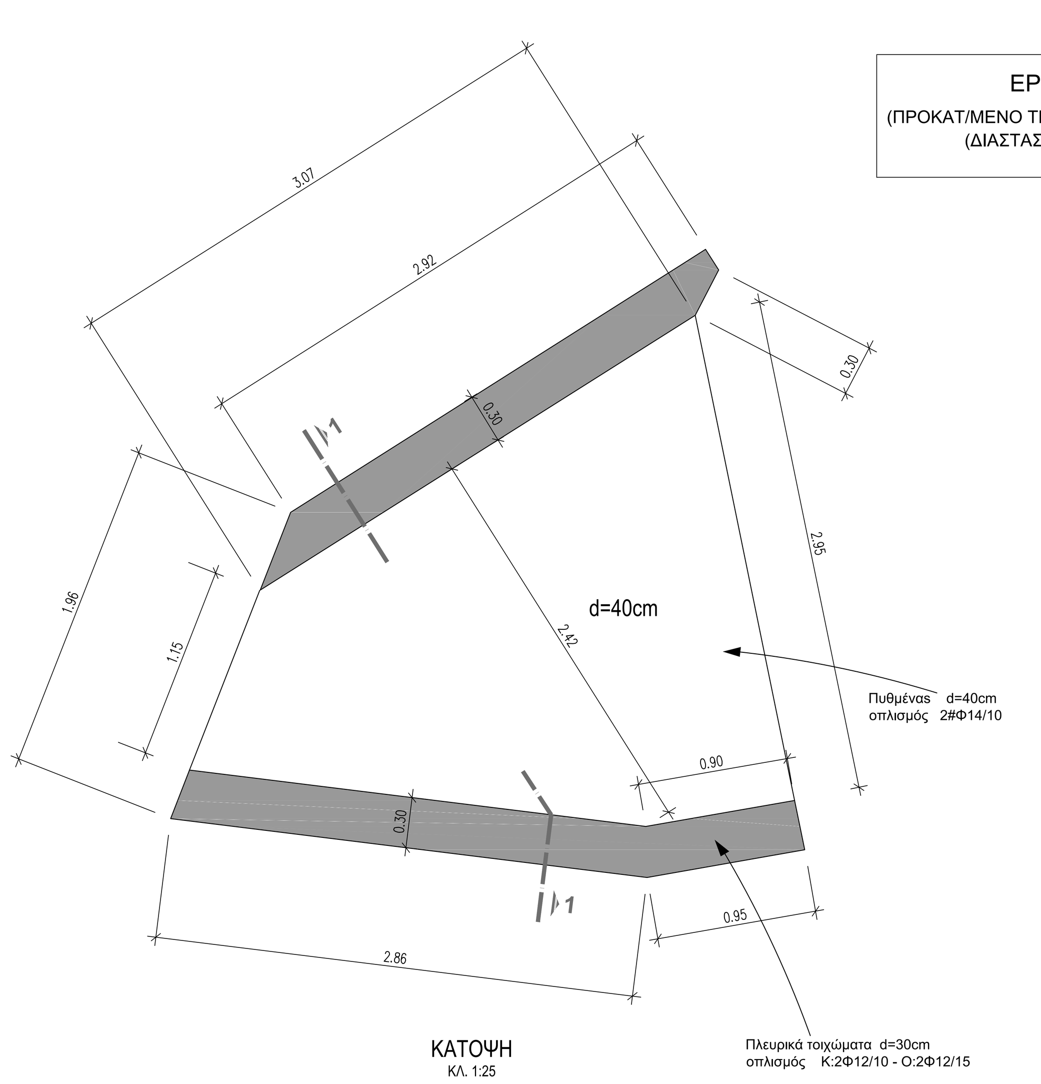

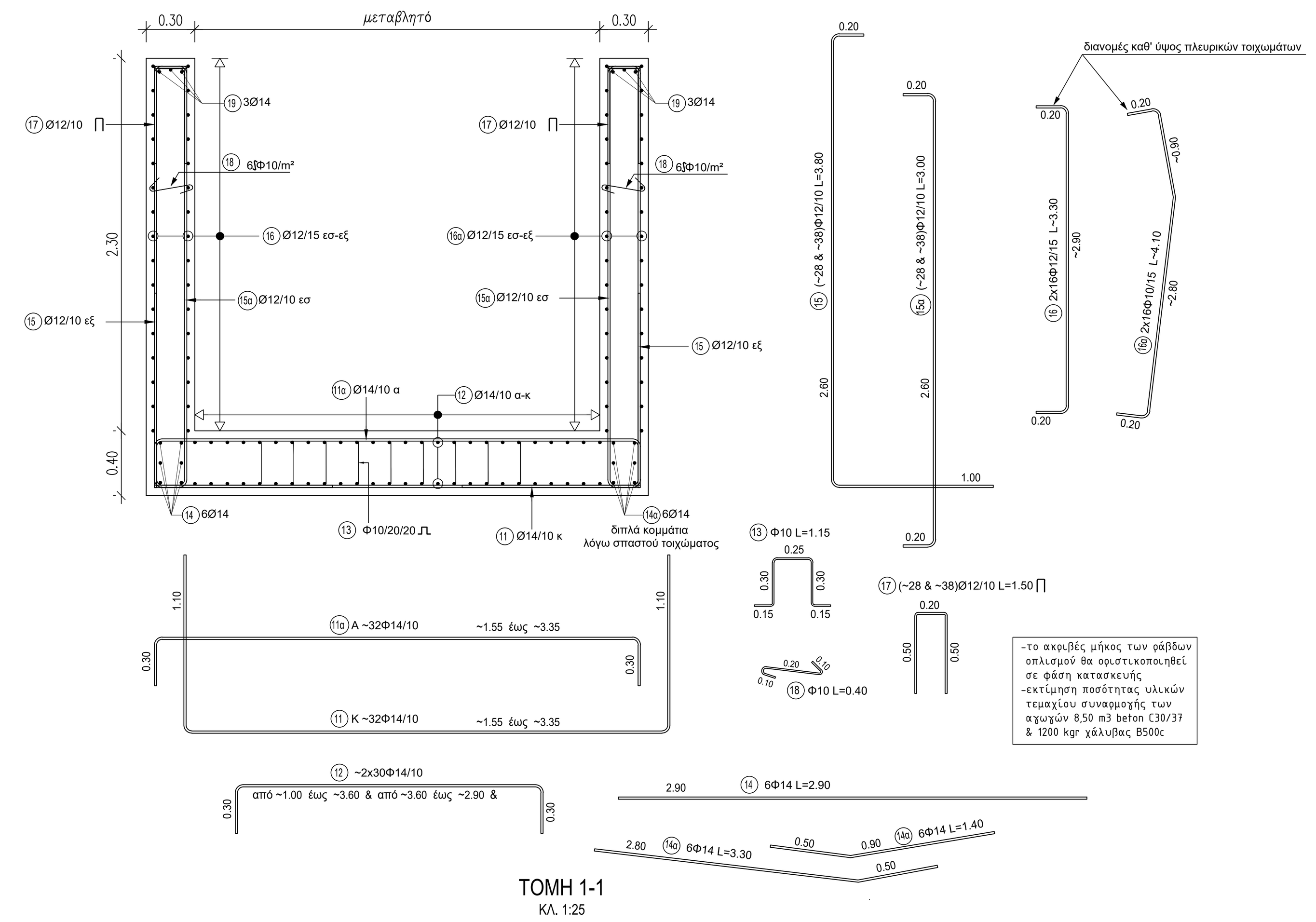

ΠΑΡΑΔΟΧΕΣ ΥΠΟΛΟΓΙΣΜΩΝ

Υ Λ Ι Κ Α

Σκυρόδεμα νέων κατασκευών	C30/37
Νευροχάλυβας οπλισμών γενικά	B500c
Μορφοσίδηρος μεταλλικών κατασκευών	S235

Φ Ο Ρ Τ Ι Α

ΜΟΝΙΜΑ

Ιδ. Βάρος Ωπλισμένου Σκυροδέματος	25.00 kN/m^3
Ιδ. Βάρος γαιών & επιχώσεων	20.00 kN/m^3

ΚΙΝΗΤΑ

Φορτία κυκλοφορίας βάσει του EN 1991

ΣΕΙΣΜΙΚΑ ΦΟΡΤΙΑ

Ζώνη σεισμικής επικινδυνότητας	I (α=0.16g)
Συντελεστής σπουδαιότητας (Σ2)	γ=1.00
Συντελεστής συμπεριφοράς	q=1.00
Κατηγορία εδάφους Β	

ΧΑΡΑΚΤΗΡΙΣΤΙΚΑ ΕΔΑΦΟΥΣ

Μέση επιτρ. τάση εδάφους	σεπ. εδ. =100 KPa
Δείκτης εδάφους	k_s=1000 kN/m^3
γωνία εσωτερικής τριβής γαιών	φ=30 °
συντελεστής γαιών σε ηρεμία	$λ_0$=1-sinφ

ΕΠΙΚΑΛΥΨΕΙΣ - ΑΠΑΙΤΗΣΕΙΣ ΑΝΘΕΚΤΙΚΟΤΗΤΑΣ

ΘΑΛΑΣΣΙΟ ΠΕΡΙΒΑΛΛΟΝ - ΑΝΕΠΙΧΡΙΣΤΟ ΣΚΥΡΟΔΕΜΑ (ΚΑΤΗΓΟΡΙΑ XS3)
(min περιεκτικότητα τσιμέντου 350 kgr/m3 (w=N/T=0.45))

Επικάλυψη οπλισμού πλακών Ω.Σ.	50 mm
Επικάλυψη οπλισμού τοιχίων Ω.Σ.	50 mm
Στοιχεία Ω.Σ. σε επαφή με το έδαφος ή νερό	50 mm

Κ Α Ν Ο Ν Ι Σ Μ Ο Ι

ΕΥΡΩΚΩΔΙΚΕΣ EC0 & EC1 - "Βάσεις σχεδιασμού και δράσεων στις κατασκευές" ως ισχύουν σήμερα σε συνδυασμό με τον Ελληνικό Κανονισμό Φορτίσεων Δομικών Εργων & το ΦΕΚ 2692Β/31-12-08 (παράρτημα 3 - ΦΕΚ 1457Β/05-06-14)

Ελληνικός Κανονισμός για τη Μελέτη και Κατασκευή Εργων από Σκυρόδεμα "ΕΚΩΣ 2000"
(ΦΕΚ 1329Β/06-11-00, αριθμ. Δ17α/116/4/ΦΝ 429)

Ελληνικός Αντισεισμικός Κανονισμός "ΕΑΚ 2000"
(ΦΕΚ 2184Β/20-12-99, αριθμ. Δ17α/141/3/ΦΝ 275/2003)

Νέος Κανονισμός Τεχνολογίας Σκυροδέματος (Κ.Τ.Σ. - 2016)
(ΦΕΚ 1561Β/02-06-16)

Κανονισμός Τεχνολογίας Χαλύβων (Κ.Τ.Χ. - 2008)
(ΦΕΚ 1416Β/17-07-08 & ΦΕΚ 2113Β/13-10-08)

ΕΥΡΩΚΩΔΙΚΑΣ EC3 "Μεταλλικές κατασκευές"

ΟΠΛΙΣΜΟΙ ΠΡΟΚΑΤ/ΜΕΝΗΣ ΠΛΑΚΑΣ (1)
(ΤΕΜΑΧΙΟ 3.75x2.50x0.40 m)
ΚΛ. 1:25

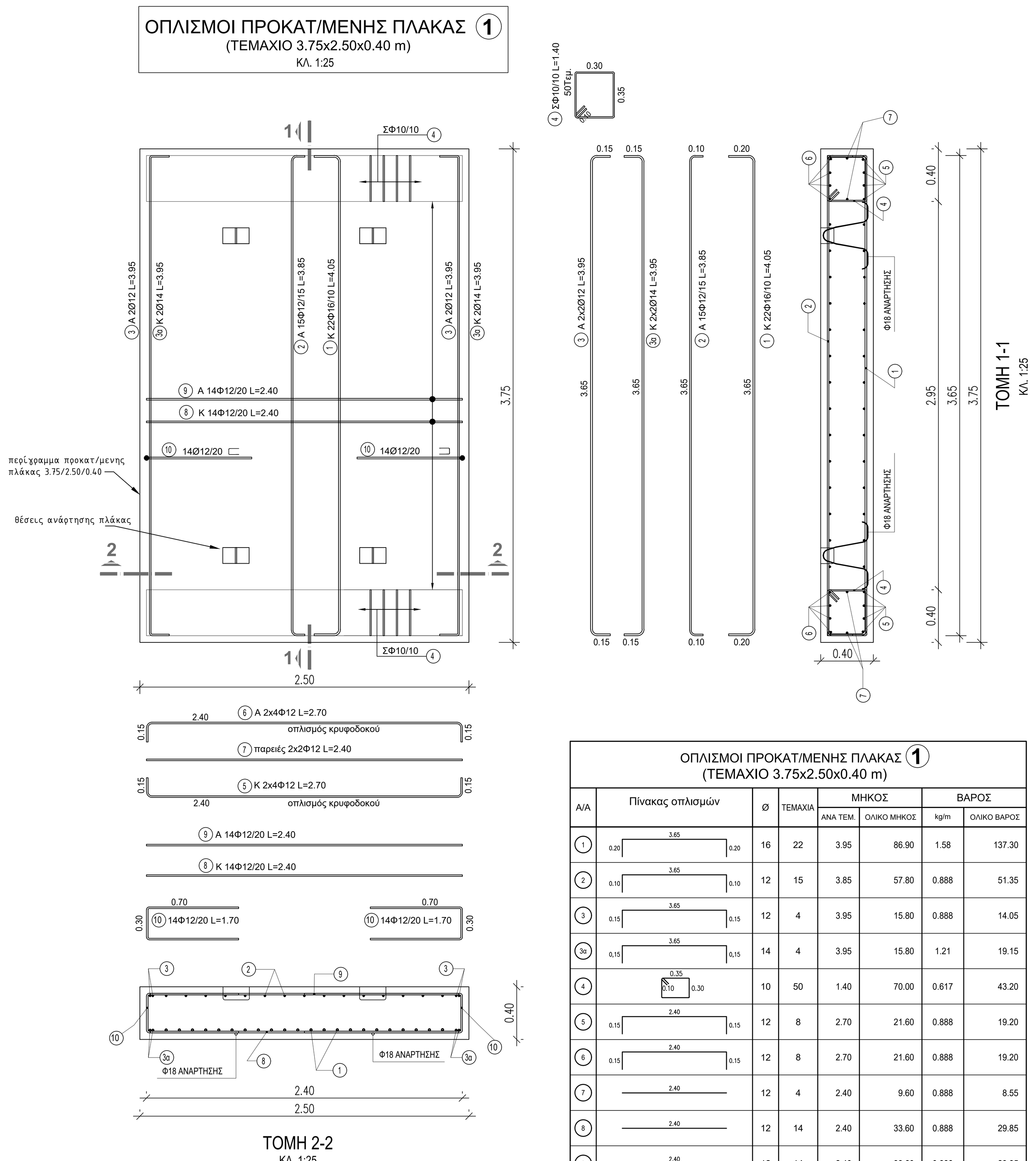

ΟΠΛΙΣΜΟΙ ΠΡΟΚΑΤ/ΜΕΝΗΣ ΠΛΑΚΑΣ (1)
(ΤΕΜΑΧΙΟ 3.75x2.50x0.40 m)

Α/Α	Πίνακας οπλισμών	Ø	ΤΕΜΑΧΙΑ	ΜΗΚΟΣ		ΒΑΡΟΣ	
				ΑΝΑ ΤΕΜ.	ΟΛΙΚΟ ΜΗΚΟΣ	kg/m	ΟΛΙΚΟ ΒΑΡΟΣ
1	0.20 3.65 0.20	16	22	3.95	86.90	1.58	137.30
2	0.10 3.65 0.10	12	15	3.85	57.80	0.888	51.35
3	0.15 3.65 0.15	12	4	3.95	15.80	0.888	14.05
3α	0,15 3.65 0,15	14	4	3.95	15.80	1.21	19.15
4	0.35 0.10 0.30	10	50	1.40	70.00	0.617	43.20
5	0.15 2.40 0.15	12	8	2.70	21.60	0.888	19.20
6	0.15 2.40 0.15	12	8	2.70	21.60	0.888	19.20
7	2.40	12	4	2.40	9.60	0.888	8.55
8	2.40	12	14	2.40	33.60	0.888	29.85
9	2.40	12	14	2.40	33.60	0.888	29.85
10	0.70 0.30	12	28	1.70	47.60	0.888	42.30
	Συνολικό Βάρος Χάλυβα						414.00
	Οπλισμένο Σκυρόδεμα C30/37 (m3)						3.75

ΟΠΛΙΣΜΟΙ ΠΡΟΚΑΤ/ΜΕΝΗΣ ΠΛΑΚΑΣ (2)
(ΤΕΜΑΧΙΟ 3.75x2.50x0.40 m)
ΚΛ. 1:25

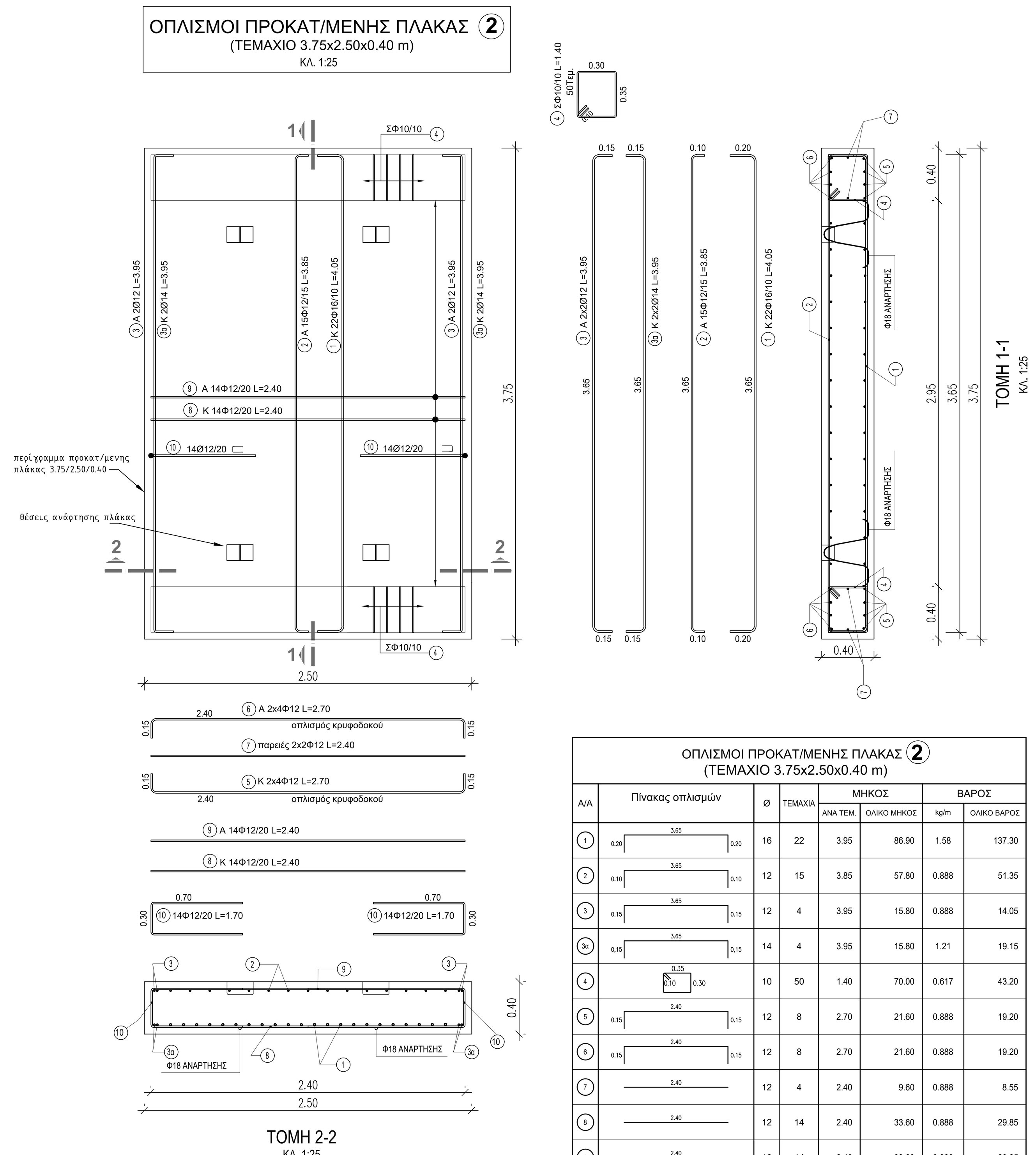

ΟΠΛΙΣΜΟΙ ΠΡΟΚΑΤ/ΜΕΝΗΣ ΠΛΑΚΑΣ (2)
(ΤΕΜΑΧΙΟ 3.75x2.50x0.40 m)

Α/Α	Πίνακας οπλισμών	Ø	ΤΕΜΑΧΙΑ	ΜΗΚΟΣ		ΒΑΡΟΣ	
				ΑΝΑ ΤΕΜ.	ΟΛΙΚΟ ΜΗΚΟΣ	kg/m	ΟΛΙΚΟ ΒΑΡΟΣ
1	0.20 3.65 0.20	16	22	3.95	86.90	1.58	137.30
2	0.10 3.65 0.10	12	15	3.85	57.80	0.888	51.35
3	0.15 3.65 0.15	12	4	3.95	15.80	0.888	14.05
3α	0,15 3.65 0,15	14	4	3.95	15.80	1.21	19.15
4	0.35 0.10 0.30	10	50	1.40	70.00	0.617	43.20
5	0.15 2.40 0.15	12	8	2.70	21.60	0.888	19.20
6	0.15 2.40 0.15	12	8	2.70	21.60	0.888	19.20
7	2.40	12	4	2.40	9.60	0.888	8.55
8	2.40	12	14	2.40	33.60	0.888	29.85
9	2.40	12	14	2.40	33.60	0.888	29.85
10	0.70 0.30	12	28	1.70	47.60	0.888	42.30
	Συνολικό Βάρος Χάλυβα						414.00
	Οπλισμένο Σκυρόδεμα C30/37 (m3)						3.75

ΟΠΛΙΣΜΟΙ ΠΡΟΚΑΤ/ΜΕΝΗΣ ΠΛΑΚΑΣ (3)
(ΤΕΜΑΧΙΟ 3.00x2.50x0.35 m)
ΚΛ. 1:25

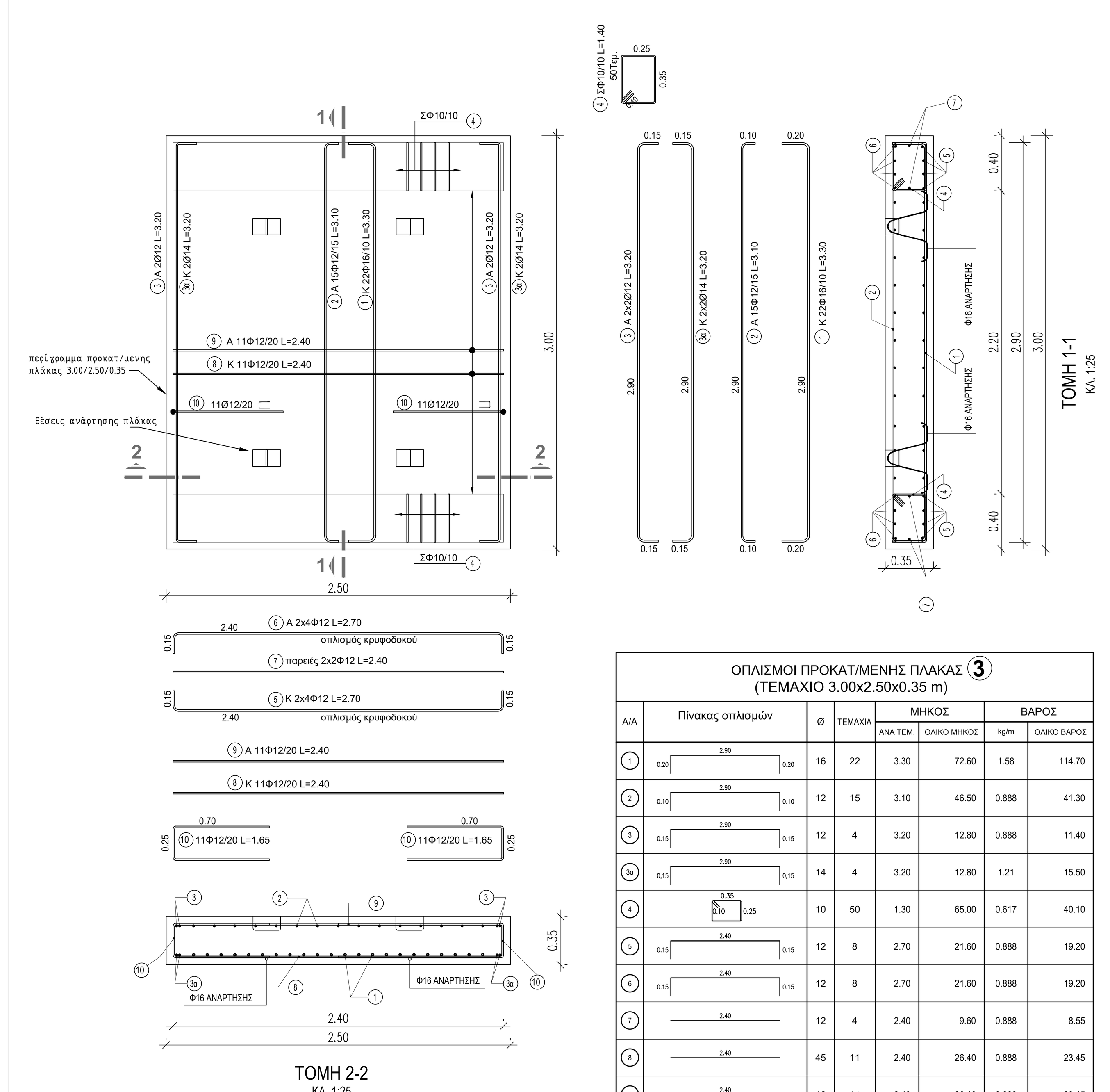

ΟΠΛΙΣΜΟΙ ΠΡΟΚΑΤ/ΜΕΝΗΣ ΠΛΑΚΑΣ (3)
(ΤΕΜΑΧΙΟ 3.00x2.50x0.35 m)

Α/Α	Πίνακας οπλισμών	Ø	ΤΕΜΑΧΙΑ	ΜΗΚΟΣ		ΒΑΡΟΣ	
				ΑΝΑ ΤΕΜ.	ΟΛΙΚΟ ΜΗΚΟΣ	kg/m	ΟΛΙΚΟ ΒΑΡΟΣ
1	0.20 2.90 0.20	16	22	3.30	72.60	1.58	114.70
2	0.10 2.90 0.10	12	15	3.10	46.50	0.888	41.30
3	0.15 2.90 0.15	12	4	3.20	12.80	0.888	11.40
3α	0,15 2.90 0,15	14	4	3.20	12.80	1.21	15.50
4	0.35 0.10 0.25	10	50	1.30	65.00	0.617	40.10
5	0.15 2.40 0.15	12	8	2.70	21.60	0.888	19.20
6	0.15 2.40 0.15	12	8	2.70	21.60	0.888	19.20
7	2.40	12	4	2.40	9.60	0.888	8.55
8	2.40	45	11	2.40	26.40	0.888	23.45
9	2.40	12	11	2.40	26.40	0.888	23.45
10	0.70 0.25	12	22	1.65	36.30	0.888	32.25
	Συνολικό Βάρος Χάλυβα						349.10
	Οπλισμένο Σκυρόδεμα C30/37 (m3)						2.65

ΟΡΓΑΝΙΣΜΟΣ ΛΙΜΕΝΟΣ ΠΕΙΡΑΙΩΣ

ΤΜΗΜΑ ΕΡΓΩΝ

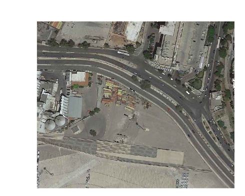

ΕΡΓΟ:

ΟΡΙΣΤΙΚΗ ΜΕΛΕΤΗ ΔΙΑΡΡΥΘΜΙΣΕΩΝ ΣΥΛΛΕΚΤΗΡΩΝ ΟΜΒΡΙΩΝ ΣΕ ΤΜΗΜΑ ΤΩΝ ΕΓΚΑΤΑΣΤΑΣΕΩΝ ΤΟΥ ΟΛΠ ΣΤΟ ΚΕΡΑΤΣΙΝΙ

ΧΡΟΝΟΣ ΣΥΝΤΑΞΗΣ : ΜΑΡΤΙΟΣ 2021

ΠΡΟΤΕΙΝΟΜΕΝΑ ΕΡΓΑ ΚΑΤΑΣΚΕΥΑΣΤΙΚΕΣ ΛΕΠΤΟΜΕΡΕΙΕΣ ΟΠΛΙΣΜΟΙ	Αριθμ. Σχεδίου: 03.1 Κλίμακα: 1:25

Ο ΣΥΝΤΑΞΑΣ	Ο ΜΕΛΕΤΗΤΗΣ	Ο ΠΡΟΪΣΤΑΜΕΝΟΣ ΕΡΓΩΝ
ΣΤΑΥΡΟΣ ΚΑΡΑΓΙΑΝΝΗΣ Πολιτικός Μηχανικός	ΧΡΗΣΤΟΣ ΔΑΜΒΕΡΓΗΣ Πολιτικός Μηχανικός, ASCE	ΧΡΗΣΤΟΣ ΓΕΡΑΚΑΡΑΚΗΣ